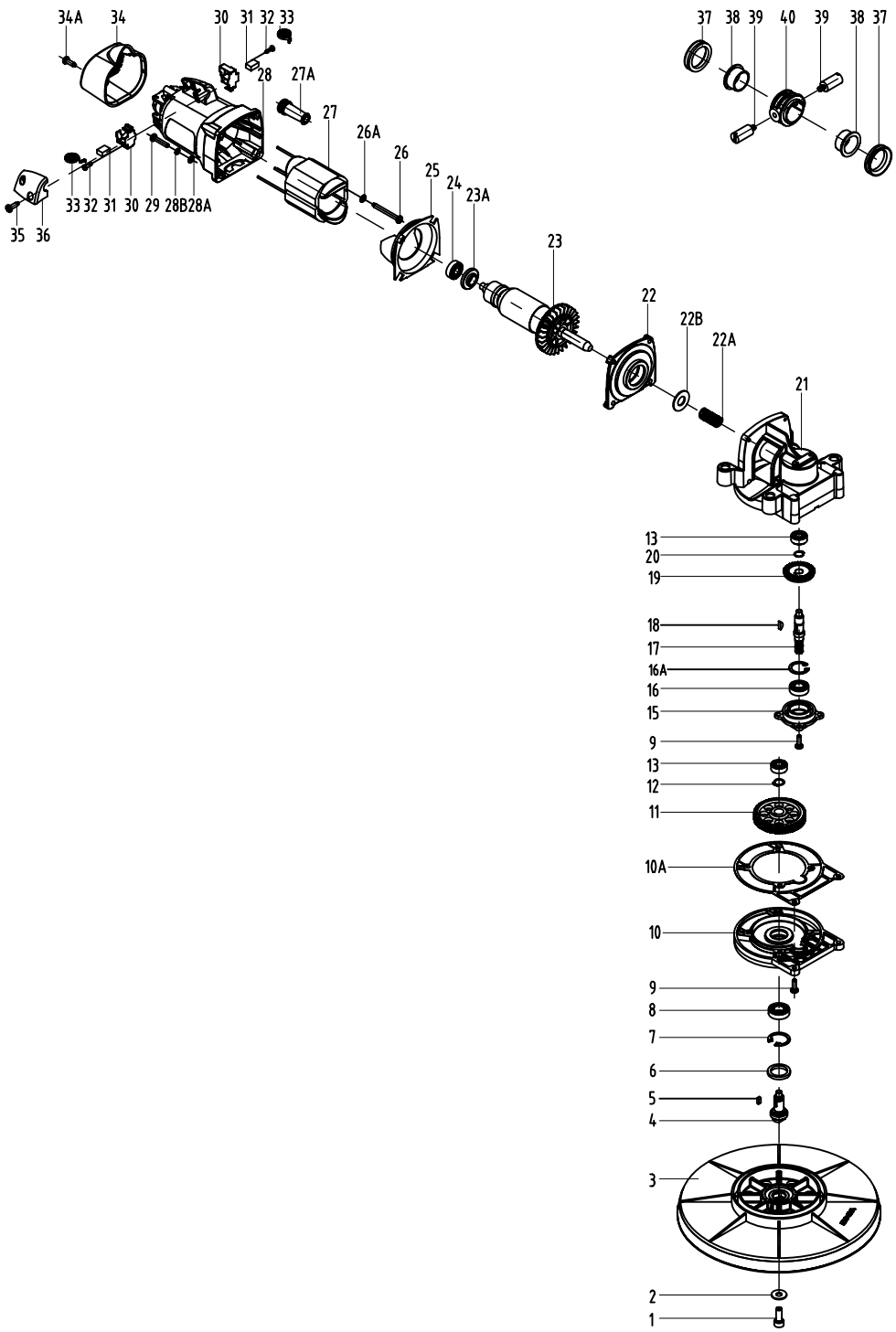
34A
34
30
31
32
33
28
27A
27
26A
26
25
24
23A
23
22
22B
22A
21
37
38
39
40
39
38
37
33
32
31
30
29
28B
28A
35
36
13
20
19
18
17
16A
16
15
9
13
12
11
10A
10
9
8
7
6
5
4
3
2
1

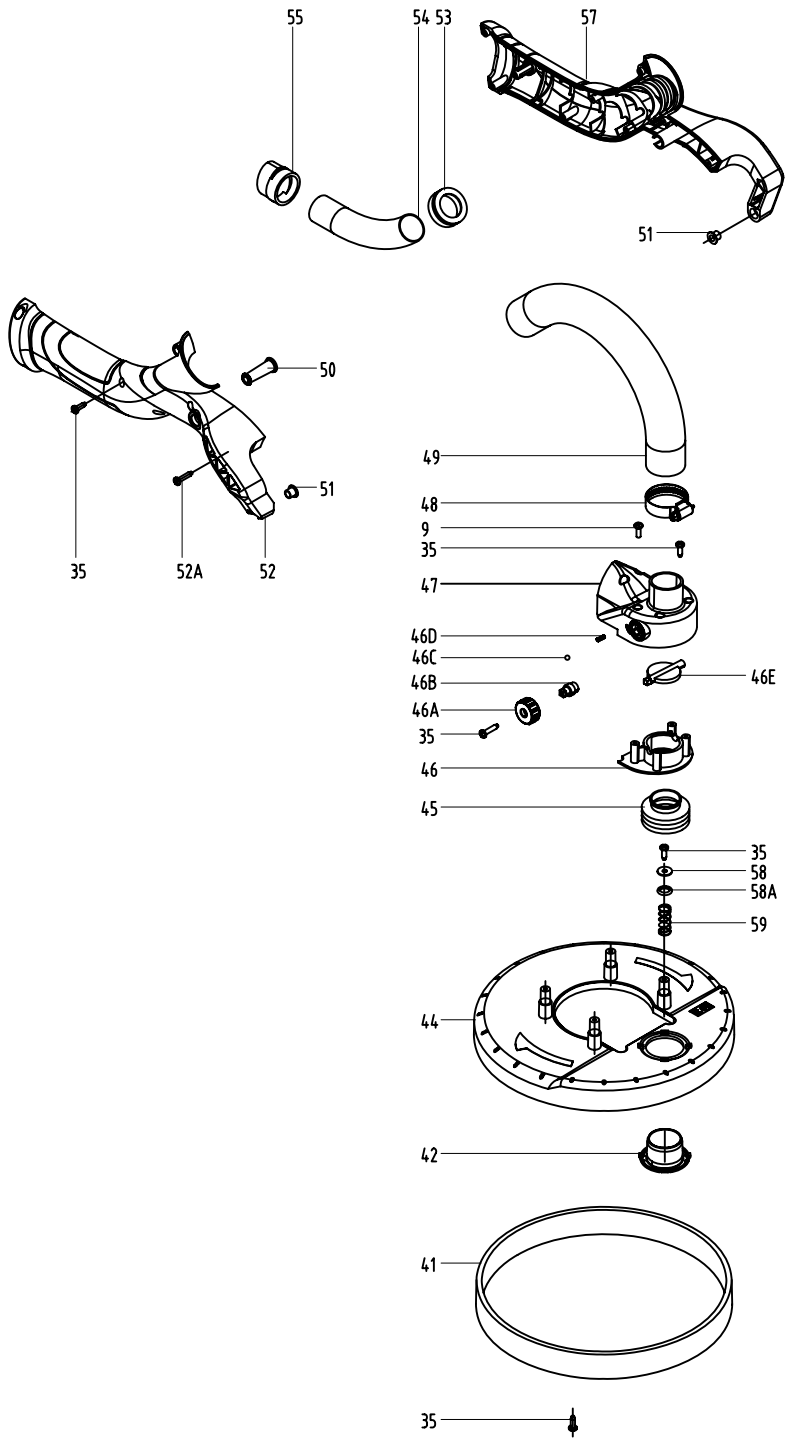
55
54
53
57
51
50
51
35
52A
52
49
48
9
35
47
46D
46C
46B
46A
35
46E
46
45
35
58
58A
59
44
42
41
35

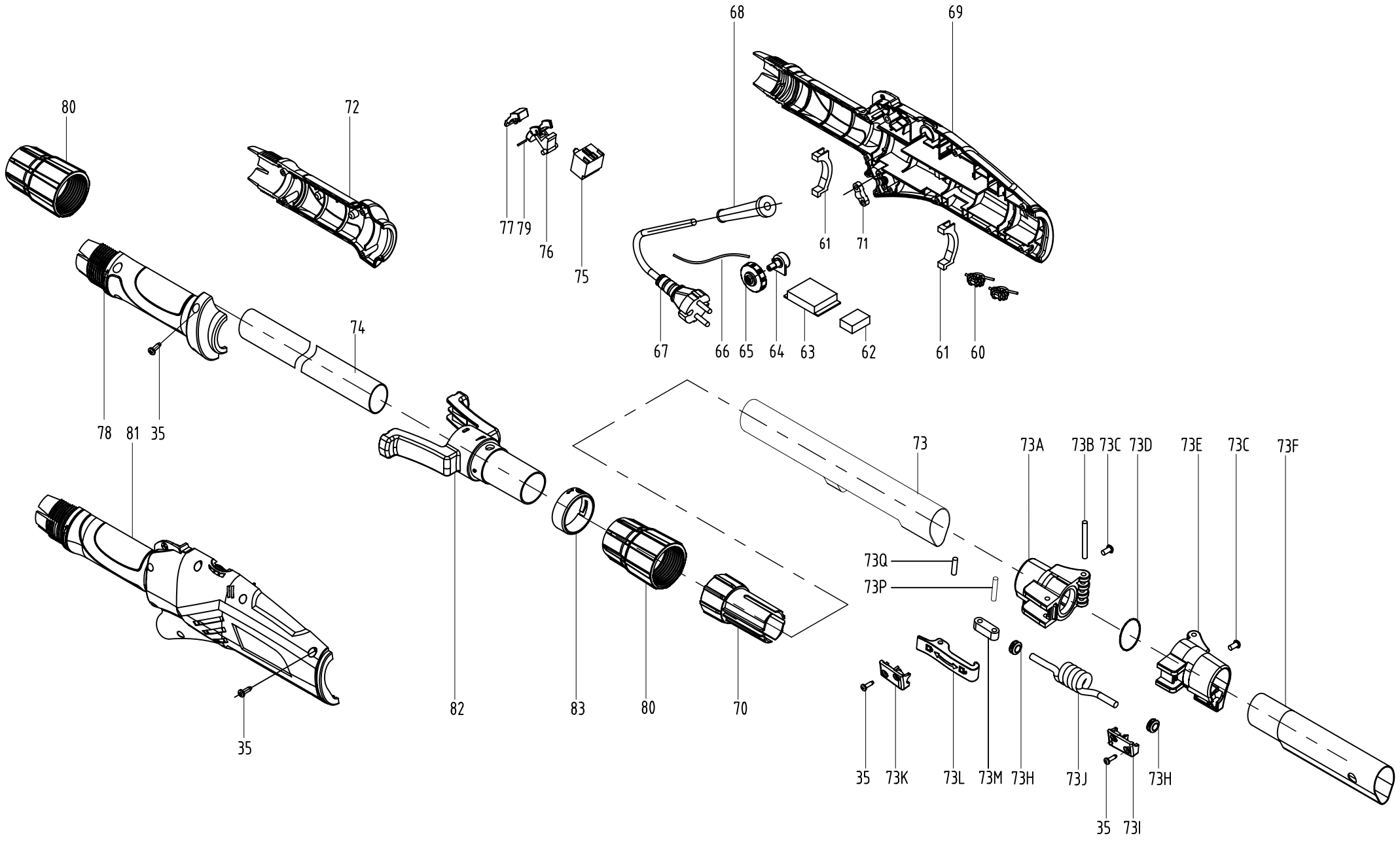
80
72
77
79
76
75
68
69
61
71
67
66
65
64
63
62
61
60
74
78
81
35
73
73A
73B
73C
73D
73E
73C
73F
73Q
73P
82
83
80
70
35
35
73K
73L
73M
73H
73J
73H
35
73I